Комплектная трансформаторная подстанция тупикового типа

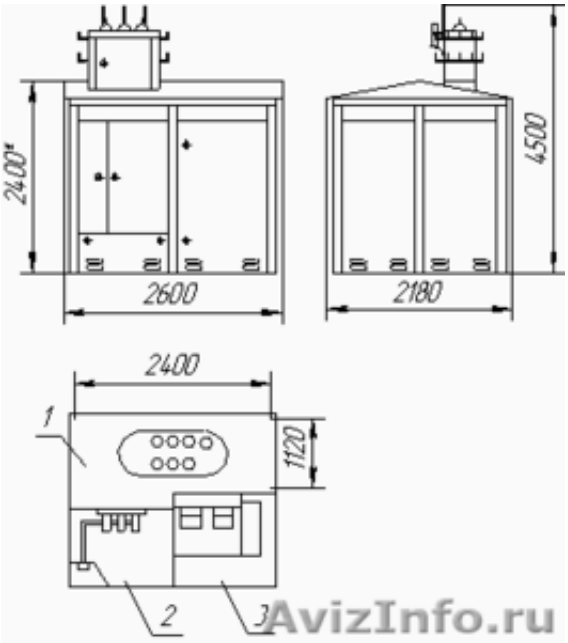

Оренбург, Россия

КТП Тупикового типа предназначена для приёма электрической энергии трёхфазного переменного тока частоты 50 Гц напряжением 6 или 10 кВ, её преобразования в электроэнергию напряжением 0, 4 кВ, а также электроснабжения и защиты потребителей населённых пунктов и промышленных объектов.
На отходящих фидерах устанавливаются автоматические выключатели стационарного или выдвижного исполнения.
Конструктивно КТП выполняются в шкафном исполнении.
Конструкция КТП предусматривает её установку на фундаменте, бетонных блоках, утрамбованной площадке.
КТП с воздушным вводом подключается к ЛЭП посредством разъединителя.
Подстанции обеспечивают учёт активной электрической энергии.
В КТП предусматриваются следующие виды защит:
- от атмосферных перенапряжений
- от междуфазных коротких замыканий
- от перегрузки силового трансформатора
- от перегрузки и коротких замыканий линий 0.4 кВ
- от коротких замыканий цепей обогрева, освещения КТП.
КТП имеют все необходимые электрические и механические блокировки, обеспечивающие безопасную работу обслуживающего персонала.
Степень защиты оболочки КТП IP34.
отгрузки по регионам

Цена: Договорная | Тип объявления: Продам, продажа, продаю | Торг: --

Гурвич Марк **4922-305368**